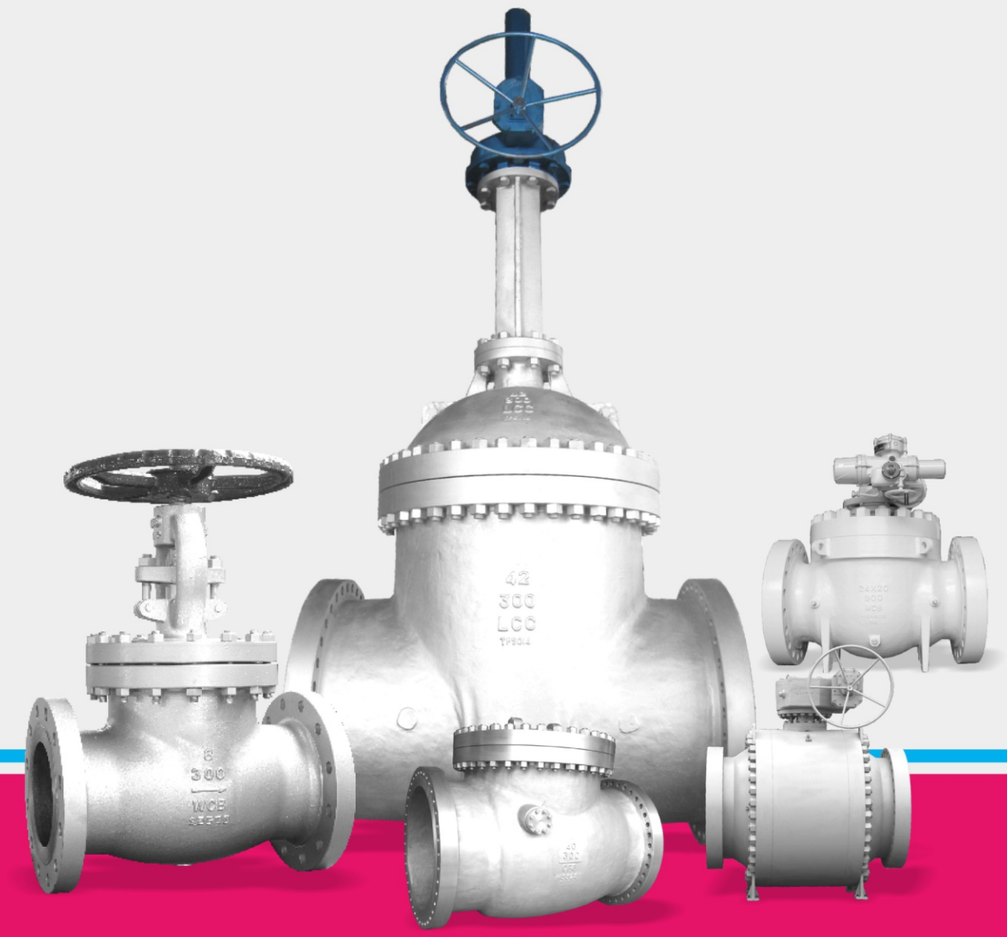

PRODUCT CATALOGUE

XIAMEN STAVAL VALVE TECHNOLOGY CO.,LTD

厦门斯嘉达阀门科技有限公司
XIAMEN STAVAL VALVE TECHNOLOGY.,LTD

Add:No.1006,Builing1,Hubin South Road,Siming District, Xiamen, China
Phone/whatsapp: +86 15759227330
Email: inquiry@stavalves.com
Web: www.stavalves.com

COMPANY PROFILE

XIAMEN STAVAL VALVE TECHNOLOGY Co., Ltd. Marketing department is located in Xiamen, China, a beautiful garden city with developed economy and convenient transportation, attracting a large number of talents and creating value for world development. And the manufacturing headquarters is located in Wenzhou, the hometown of China pumps and valves.

STAVAL is a valve company providing one-stop solution integrating production, trade and inspection services. We are committed to engineering design, manufacturing and supplying superior products, and providing excellent personal service to our customers. We have a well-established system equipped with a capable team of responsible technicians and inspectors, perfect workshop management and experienced sales department. After years of accumulation, STAVAL has a wide range of business radiation, covering South America, Europe, South Africa, the Middle East, etc, and it's still growing.

STAVAL RPODUCTS

We provide the best professional solutions for the most demanding industries, including oil and gas, chemical, petrochemical, pharmaceutical and mining. Our products include gate valves, globe valves, check valves, ball valves, butterfly valves, plug valves, strainers and so on, which sizes ranges from 1/2" all the way to 60", pressure from ANSI /ASME 125 to 4500LBS and UNI from PN6 to PN400, and the standard is according to API、ASME、ASTM、EN、DIN、GOST、GB.

STAVAL QUALITY

Outstanding quality is our first priority. STAVAL specially develops a team of experienced technicians and inspectors who have engaged in valve field for more than 10 years to control the production process and quality. From raw material selection to final shipment, we guarantee that the whole process will be under strictly monitoring.What's worthy noted is that we do 100% inspection before shipment. Inspection contents include appearance, dimensions, material chemical compositions, hydraulic test, air test, torque value, painting (type, color, thickness and painting technique), package and so on.

STAVAL ADVANTAGE

Our expertise is to figure out personalized solutions to every customer's unique requirements and provide excellent service with accurate and reasonable prices, outstanding quality and valued technical solution. We hope to be not only your business supplier, but also one part of your team!

What you want is what I want, let our indispensable advantage be your best choice!

二片式浮动铸钢球阀
2PC Floating Cast Ball Valve

结构形式及尺寸表 Construction and Dimension

Class 300Lb mm

Size (in)	L RF	L RTJ	L BW	H≈	M≈	W≈
1/2 × 3/8 Ⓖ	140	151	140	79	140	3
1/2	140	151	140	79	140	3.5
3/4 × 1/2 Ⓖ	152	165	152	79	140	4
3/4	152	165	152	90	160	4
1 × 3/4 Ⓖ	165	178	165	90	160	4.5
1 × 1/2 Ⓡ	165	178	165	79	140	3.2
1	165	178	165	94	160	5
1 1/4	178	191	178	102	160	8
1 1/2 × 1 Ⓡ	191	203	191	94	160	5.5
1 1/2 × 1 1/4 Ⓖ	191	203	191	102	160	5.5
1 1/2	191	203	191	120	200	11
2 × 1 1/4 Ⓡ	216	232	216	102	160	5.7
2 × 1 1/2 Ⓖ	216	232	216	120	200	6
2	216	232	216	142	250	13
2 1/2	241	257	241	158	300	25
3 × 2 Ⓡ	283	298	283	147	250	14
3 × 2 1/2 Ⓖ	283	298	283	158	300	28
3	283	298	283	170	350	30
4 × 2 1/2 Ⓡ	305	321	305	158	300	33
4 × 3 Ⓖ	305	321	305	170	350	38
4	305	321	305	210	400	45
6 × 3 Ⓡ	403	419	403	170	350	48

Class 300Lb mm

Size (in)	L RF	L RTJ	L BW	H≈	M≈	W≈
6 × 4 Ⓖ	403	419	403	210	400	57
6	403	419	457	366	800	90
8 × 4 Ⓡ	419	435	419	210	400	75
8 × 6 Ⓖ	419	435	419	366	800	100
8 Ⓡ	502	518	521	440	400※	201
10 × 6 Ⓡ	568	584	457	440	400※	222
10 × 8 Ⓖ	648	664	457	440	400※	252
10	568	584	559	525	700※	350
12 × 10 Ⓖ	648	664	635	525	700※	381
14 × 10 Ⓡ	762	778	762	525	700※	420
16 × 10 Ⓡ	838	854	838	525	700※	461
12	648	664	635	590	800※	539
14 × 12 Ⓖ	762	778	762	590	800※	567
16 × 12 Ⓖ	838	854	838	590	800※	612
18 × 12 Ⓡ	914	930	914	590	800※	650
14	762	778	762	649	800※	838
16 × 14 Ⓖ	838	854	838	649	800※	878
18 × 14 Ⓖ	914	930	914	649	800※	920
20 × 14 Ⓡ	991	1010	991	649	800※	1002
16	838	854	838	683	800※	1167
18 × 16 Ⓖ	914	930	914	683	800※	1257
18	914	930	914	729	900※	1526

Class 600Lb mm

Size (in)	L RF	L RTJ	L BW	H≈	M≈	W≈
1/2 × 3/8 Ⓖ	165	163	165	85	160	4
1/2	165	163	165	85	160	4.5
3/4 × 1/2 Ⓖ	191	191	191	85	160	6
3/4	191	191	191	93	200	7
1 × 3/4 Ⓖ	216	216	216	93	200	8
1 × 1/2 Ⓡ	216	216	216	85	160	6.6
1	216	216	216	99	200	10
1 1/4	229	229	229	100	200	15
1 1/2 × 1 Ⓡ	241	241	241	99	200	13
1 1/2 × 1 1/4 Ⓖ	241	241	241	100	200	17
1 1/2	241	241	241	117	200	20

mm

Size (in)	L RF	L RTJ	L BW	H≈	M≈	W≈
2 × 1 1/4 R	292	295	292	100	200	21
2 × 1 1/2 G	292	295	292	117	200	28
2	292	295	292	180	350	27
2 1/2	330	333	330	210	400	45
3 × 2 R	356	359	356	180	350	33
3 × 2 1/2 G	356	359	356	210	400	51
3	356	359	356	244	700	56
4 × 2 1/2 R	432	435	432	210	400	58
4 × 3 G	432	435	432	244	700	63
4	432	435	432	265	800	95

Ⓖ规则孔 Regular bore；Ⓡ缩孔 Reduce bore；※齿轮箱操作。※ Gear opertion.
■W 指RF法兰面球阀重量 The W in the table means weight of flanged end ball valve.

二片式、三片式浮动锻钢球阀
2PC/3PC Floating Forged Ball Valve

主要结构图形 Major Features

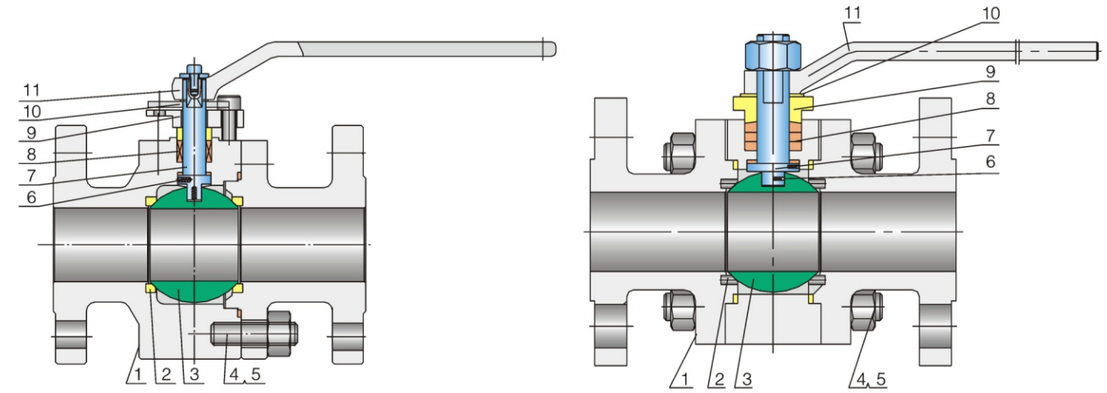

主要参数 Main Parameter Specification

设计和制造 Design and Manufacture：API 6D、ASME B16.34(BS5351)、API 608、MSS-SP-72
结构长度尺寸 End to End Dimension：API 6D、ASME B16.10
法兰连接尺寸 Flange Connection Dimension： ASME B16.5
对焊端尺寸 BW Connection Dimension：ASME B16.25
检查和试验 Test and Inspection：API 6D、API 598
防火设计 Fire-safe Design：API 607/6Fa
防静电设计和防爆阀杆 Anti-static Design & Anti Blow-out Stem

主要材料 Main Material

序号 No.	名称 Part Name	材料 Material
1	阀体 Body	A105，A350-LF2，A182-F304、F304L、F316、F316L、F51、F53
2	阀座 Seat	PTFE、RPTFE、PPL、PEEK、NYLON
3	球 Ball	A105+ENP，A351 LF2、F6、F304、F316、F51、F53
4	螺柱 Stud	ASTM A193 B7、B8
5	螺母 Nut	ASTM A194 2H、8
6	弹簧 Spring	SS304、SS316
7	阀杆 Stem	1045+ENP、ASTM A182 F6、F304、F316、F51、F53
8	填料 Packing	Flexible Graphite、PTFE
9	压板 Gland	ASTM A216 WCB、ASTM A351 CF8
10	限位件 Limited Plate	1025、Stainless Steel
11	手柄 Wrench	ASTM A216 WCB

二片式、三片式浮动锻钢球阀
2PC/3PC Floating Forged Ball Valve

结构形式及尺寸表 Construction and Dimension

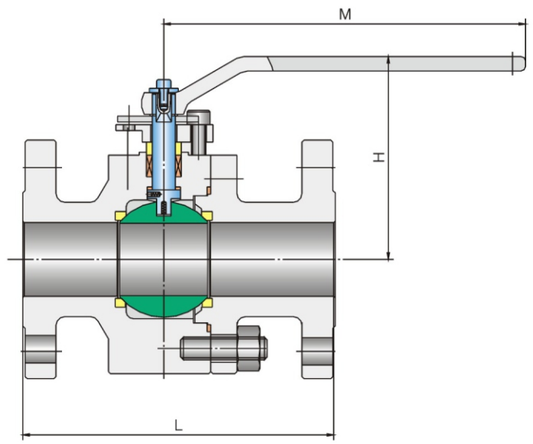

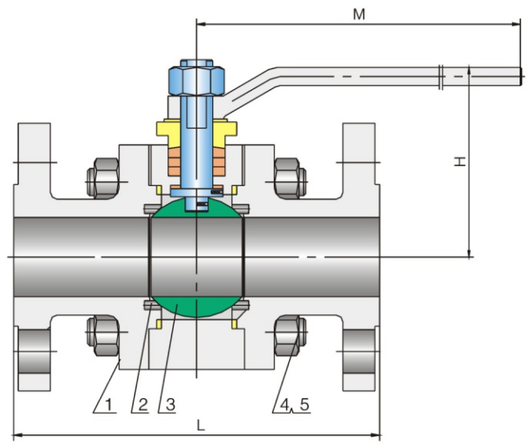

Class 150Lb

mm

Size (in)	L			H≈	M≈	W≈ (kg)
	RF	RTJ	BW			
1/2 × 3/8 Ⓡ	108	–	140	79	140	3.0
1/2	108	–	140	79	140	3.0
3/4 × 1/2 Ⓡ	117	–	152	79	140	3.6
3/4	117	–	152	96	160	3.6
1 × 3/4 Ⓖ	127	140	165	96	160	5.4
1 × 1/2 Ⓡ	127	140	165	79	140	4.0
1	127	140	165	96	160	5.4
1 1/4	140	152	178	102	180	6.8
1 1/2 × 1 Ⓡ	165	178	191	96	160	7.0
1 1/2 × 1 1/4 Ⓖ	165	178	191	102	180	7.0
1 1/2	165	178	191	118	200	8.5
2 × 1 1/4 Ⓡ	178	191	216	102	180	9.0
2 × 1 1/2 Ⓖ	178	191	216	118	200	10.5
2	178	191	216	147	250	12
2 1/2	191	203	241	152	300	17

mm

Size (in)	L			H≈	M≈	W≈ (kg)
	RF	RTJ	BW			
3 × 2 Ⓡ	203	216	283	147	250	17
3 × 2 1/2 Ⓖ	203	216	283	152	300	20
3	203	216	283	153	350	23
4 × 2 1/2 Ⓡ	229	241	305	152	300	28
4 × 3 Ⓖ	229	241	305	153	350	32
4	229	241	305	204	400	40
6 × 3 Ⓡ	394	406	457	153	350	40
6 × 4 Ⓖ	394	406	457	204	400	68
6	394	406	457	342	800	80
8 × 4 Ⓡ	457	470	521	204	400	78
8 × 6 Ⓖ	457	470	521	342	800	90
8	457	470	521	456	300*	156
10 × 6 Ⓡ	533	546	559	342	800	–
10 × 8 Ⓖ	533	546	559	456	300*	174
10	533	546	559	511	400*	300

Ⓖ规则孔 Regular bore；Ⓡ缩孔 Reduce bore；※齿轮箱操作。※ Gear opertion.
■W 指RF法兰面球阀重量 The W in the table means weight of therefore end ball valve.

二片式、三片式浮动锻钢球阀
2PC/3PC Floating Forged Ball Valve

结构形式及尺寸表 Construction and Dimension

Class 300Lb

mm

Size (in)	L			H≈	M≈	W≈ (kg)
	RF	RTJ	BW			
1/2 × 3/8 Ⓡ	140	151	140	79	140	3.6
1/2	140	151	140	79	140	4.2
3/4 × 1/2 Ⓡ	152	165	152	79	140	5
3/4	152	165	152	96	160	5
1 × 3/4 Ⓖ	165	178	165	96	160	5.5
1 × 1/2 Ⓡ	165	178	165	79	140	4
1	165	178	165	100	160	6
1 1/4	178	191	178	102	200	10
1 1/2 × 1 Ⓡ	191	203	191	100	160	6.6
1 1/2 × 1 1/4 Ⓖ	191	203	191	102	200	6.6
1 1/2	191	203	191	120	200	3
2 × 1 1/4 Ⓡ	216	232	216	102	200	6.8
2 × 1 1/2 Ⓖ	216	232	216	120	200	7.5
2	216	232	216	147	250	15.5
2 1/2	241	257	241	152	300	30
3 × 2	283	298	283	147	250	17
3 × 2 1/2 Ⓖ	283	298	283	152	300	34
3	283	298	283	163	350	36
4 × 2 1/2 Ⓡ	305	321	305	152	300	40
4 × 3 Ⓖ	305	321	305	163	350	46
4	305	321	305	210	400	54
6 × 3 Ⓡ	403	419	403	163	350	58
6 × 4 Ⓖ	403	419	403	210	400	68
6	403	419	403	366	800	108
8 × 4 Ⓡ	502	518	521	210	400	90
8 × 6 Ⓖ	502	518	521	366	800	120
8	502	518	521	440	400	242

Class 600Lb

mm

Size (in)	L			H≈	M≈	W≈ (kg)
	RF	RTJ	BW			
1/2 × 3/8 Ⓡ	165	163	165	85	160	4.8
1/2	165	163	165	85	160	5.5
3/4 × 1/2 Ⓡ	191	191	191	85	160	7.5
3/4	191	191	191	93	200	8.5
1 × 3/4 Ⓖ	216	216	216	93	200	9.5
1 × 1/2 Ⓡ	216	216	216	85	160	8
1	216	216	216	99	200	12
1 1/4	229	229	229	100	200	18
1 1/2 × 1 Ⓡ	241	241	241	99	200	15.5
1 1/2 × 1 1/4 Ⓖ	241	241	241	100	200	20.5
1 1/2	241	241	241	117	200	24
2 × 1 1/4 Ⓡ	292	295	292	100	200	25
2 × 1 1/2 Ⓖ	292	295	292	117	200	33.5
2	292	295	292	180	350	32.5
2 1/2	330	333	330	210	400	54
3 × 2	356	359	356	180	350	40
3 × 2 1/2 Ⓖ	356	359	356	210	400	61
3	356	359	356	244	700	67
4 × 2 1/2 Ⓡ	432	435	432	210	400	70
4 × 3 Ⓖ	432	435	432	244	700	75.5
4	432	435	432	265	800	114

Ⓖ规则孔 Regular bore；Ⓡ缩孔 Reduce bore；※齿轮箱操作。※ Gear opertion.
■W 指RF法兰面球阀重量 The W in the table means weight of therefore end ball valve.

二片式固定铸钢球阀
2PC Trunnion Cast Ball Valve

主要结构图形 Major Features

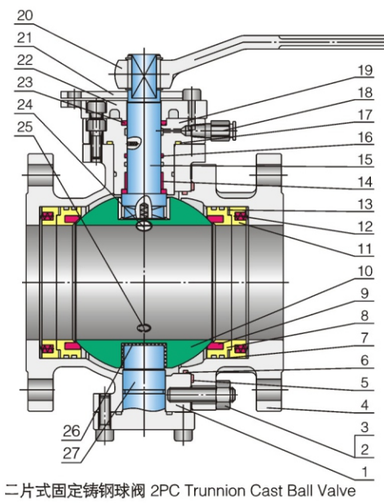

二片式固定铸钢球阀 2PC Trunnion Cast Ball Valve

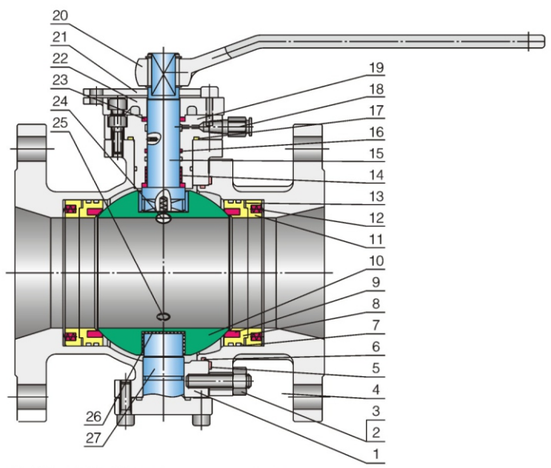

二片式缩口固定球阀 2PC Reduced Port Trunnion Ball Valve

主要参数 Main Parameter Specification

设计和制造 Design and Manufacture：API 6D、ASME B16.34(BS5351)、API 608、MSS-SP-72
结构长度尺寸 End to End Dimension：API 6D、ASME B16.10
法兰连接尺寸 Flange Connection Dimension： ASME B16.5
对焊端尺寸 BW Connection Dimension：ASME B16.25
检查和试验 Test and Inspection：API 6D、API 598
防火设计 Fire-safe Design：API 607/6Fa
防静电设计和防爆阀杆 Anti-static Design & Anti Blow-out Stem

二片式固定铸钢球阀
2PC Trunnion Cast Ball Valve

主要材料 Main Material

序号 No.	名称 Part Name	材料 Material
1	左阀体 Left Body	A216-WCB、WCC，A352-LCB，A351-CF8、CF8M、CF3、CF3M、CN7M、CF8C、CD4MCu、CN-3MN
2	螺母 Nut	A194-2H、2HM、8、8M
3	螺柱 Bolt	A193-B7、B7M、B8、B8M
4	右阀体 Right Body	A216-WCB、WCC，A352-LCB，A351-CF8、CF8M、CF3、CF3M、CN7M、CF8C、CD4MCu、CN-3MN
5	垫片 Gasket	SS304、SS316+Flexible Graphite Spiral Wound
6	O型圈 O-Ring	NBR、VITON
7	O型圈 O-Ring	NBR、VITON
8	阀座圈 Seat Ring	A105+ENP，A182-F6、F304、F304L、F316、F316L、F321、F51、F53，ALLOY-20
9	阀座 Seat	PTFE、RPTFE、NYLON、PEEK、PPL、POM、KARBATE、MOLON、DEVLON
10	球 Ball	A105+ENP，A182-F6、F304、F304L、F316、F316L、F321、F51、F53，ALLOY-20
11	压环 Compression ring	A105、F304、F316、F6、F321、F51、F53
12	弹簧 Spring	SS304，Inconel、1566+ENP
13	密封圈 Sealing Ring	Flexble Graphite
14	复合轴承 Bearing	1045+RPTFE、SS304+RPTFE、SS316+RPTFE
15	阀杆 Stem	A1045+ENP，A182-F6、F304、F304L、F316、F316L、F321、F51、F53，ALLOY-20、4140+ENP、17-4PH
16	O型圈 O-Ring	NBR、VITON
17	密封圈 Sealing Ring	SS304、SS316+Flexible Graphite Spiral Wound
18	注油阀 Oil Cup	1025、SS304
19	连接盘 Connecting Plate	1025、A216-WCB、A351 CF8
20	手柄 Lever	A216-WCB+1020
21	定位板 Limited Plated	1035、Stainless Steel
22	压板 Gland flanged	A105+ENP，A182-F6、F304、F304L、F316、F316L、F321、F51、F53，ALLOY-20
23	填料 Packing	Flexible Graphite
24、25	丝堵和放泄阀 Drain Valve and Plug	A1025，SS304、SS304L、SS316、SS316L、SS321、ALLOY-20、F51、F53
26	垫圈 Adujsting Ring	PTFE、1045+RTPFE、Stainless Steel+RTPFE
27	固定轴 Trunnion	A1045+ENP，A182-F6、F304、F304L、F316、F316L、F321、F51、F53，ALLOY-20、4140+ENP、17-4PH

二片式固定铸钢球阀
2PC Trunnion Cast Ball Valve

结构形式及尺寸表 Construction and Dimension

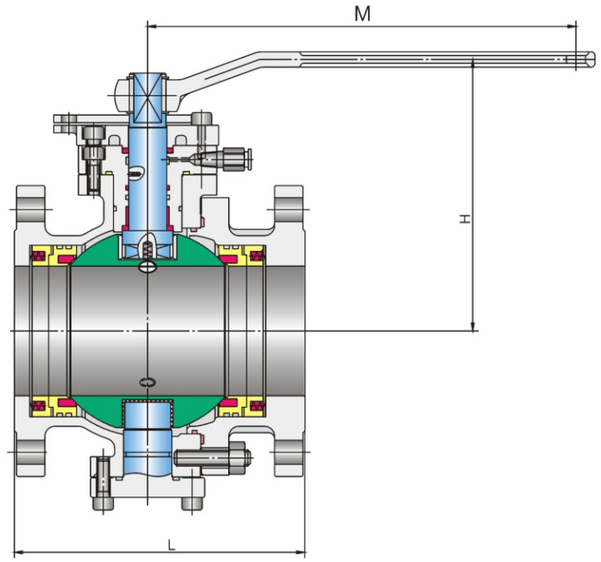

Class 150Lb

mm

Size (in)	L			H≈	H1≈	M≈	W≈
	RF	RTJ	BW				
2	178	191	216	168	83	250	10
3×2 Ⓡ	203	216	283	168	83	250	11.7
2½	191	203	241	175	102	300	14
3×2½ Ⓖ	203	216	283	175	102	300	15
4×2½ Ⓡ	229	241	305	175	102	300	16.7
3	203	216	283	186	117	350	22
4×3 Ⓖ	229	241	305	186	117	350	25
6×3 Ⓡ	394	406	457	186	117	350	31.3
4	229	241	305	225	141	450	35
6×4 Ⓖ	394	406	457	225	141	450	42.5
8×4 Ⓡ	457	470	521	225	141	450	51.5

Class 300Lb

mm

Size (in)	L			H≈	H1≈	M≈	W≈
	RF	RTJ	BW				
2	216	232	216	168	95	250	15
3×2 Ⓡ	283	298	283	168	95	250	20
2½	241	257	241	175	107	300	24
3×2½ Ⓖ	283	298	283	175	107	300	28
4×2½ Ⓡ	305	321	305	175	107	300	34
3	283	298	283	186	122	350	30
4×3 Ⓖ	305	321	305	186	122	350	44
6×3 Ⓡ	403	419	457	186	122	350	52
4	305	321	305	225	148	450	55
6×4 Ⓖ	403	419	457	225	148	450	65
8×4 Ⓡ	502	518	521	225	148	450	82

Ⓖ规则孔 Regular bore；Ⓡ缩孔 Reduce bore

■W 指RF法兰面球阀重量 The W in the table means weight of flanged end ball valve.

二片式固定铸钢球阀
2PC Trunnion Cast Ball Valve

结构形式及尺寸表 Construction and Dimension

Class 600Lb

mm

Size (in)	L			H≈	H1≈	M≈	W≈
	RF	RTJ	BW				
2	292	295	292	195	100	500	33
3×2 Ⓡ	356	359	356	195	100	500	37
2½	330	333	330	220	115	600	47
3×2½ Ⓖ	356	359	356	220	115	600	48.8
4×2½ Ⓡ	432	435	432	220	115	600	57.5
3	356	359	356	247	126	700	58
4×3 Ⓖ	432	435	432	247	126	700	72
6×3 Ⓡ	559	562	559	247	126	700	97.8
4	432	435	432	275	154	900	83
6×4 Ⓖ	559	562	559	275	154	900	102.8
8×4 Ⓡ	660	664	660	275	154	900	109.6

Class 900Lb

mm

Size (in)	L			H≈	H1≈	M≈	W≈
	RF	RTJ	BW				
2	368	371	368	217	118.5	500	39
3×2 Ⓡ	381	384	381	217	118.5	500	44
2½	419	422	419	241	133	600	55
3×2½ Ⓖ	381	384	381	241	133	600	58
4×2½ Ⓡ	457	460	457	241	133	600	62.1
3	381	384	381	259	141	900	68
4×3 Ⓖ	457	460	457	259	141	900	82
6×3 Ⓡ	610	613	610	259	141	900	106.1
4	457	460	457	297	167	1000	98
6×4 Ⓖ	610	613	610	297	167	1000	127
8×4 Ⓡ	737	740	737	297	167	1000	171.1

Ⓖ规则孔 Regular bore；Ⓡ缩孔 Reduce bore

■W 指RF法兰面球阀重量 The W in the table means weight of flanged end ball valve.

Class 1500Lb

mm

Size (in)	L			H≈	H1≈	M≈	W≈
	RF	RTJ	BW				
2	368	371	368	237	122	800	40
3×2 Ⓡ	470	473	470	237	122	800	50
2½	419	422	419	261	148	900	64
3×2½ Ⓖ	470	473	470	261	148	900	70
4×2½ Ⓡ	546	549	546	261	148	900	86
3	470	473	470	269	163	1000	95
4×3 Ⓖ	546	549	546	269	163	1000	108
6×3 Ⓡ	705	711	705	269	163	1000	160
4	546	549	546	297	173	–	180
6×4 Ⓖ	705	711	705	297	173	–	225
8×4 Ⓡ	832	841	832	297	173	–	297

Class 2500Lb

mm

Size (in)	L			H≈	H1≈	M≈	W≈
	RF	RTJ	BW				
2	451	454	451	240	129	1000	75
3×2 Ⓡ	578	584	578	240	129	1000	102
2½	508	514	508	270	135	1000	110
3×2½ Ⓖ	578	584	578	270	135	1000	173
4×2½ Ⓡ	673	683	673	270	135	1000	180
3	578	584	578	300	159	1000	201
4×3 Ⓖ	673	683	673	300	159	1000	230
6×3 Ⓡ	914	927	914	300	159	1000	340
4	673	683	673	350	204	–	303
6×4 Ⓖ	914	927	914	350	204	–	413
8×4 Ⓡ	1022	1038	1022	350	204	–	524

Ⓖ规则孔 Regular bore；Ⓡ缩孔 Reduce bore

■W 指RF法兰面球阀重量 The W in the table means weight of flanged end ball valve.

二片式固定铸钢球阀
2PC Trunnion Cast Ball Valve

主要结构图形 Major Features

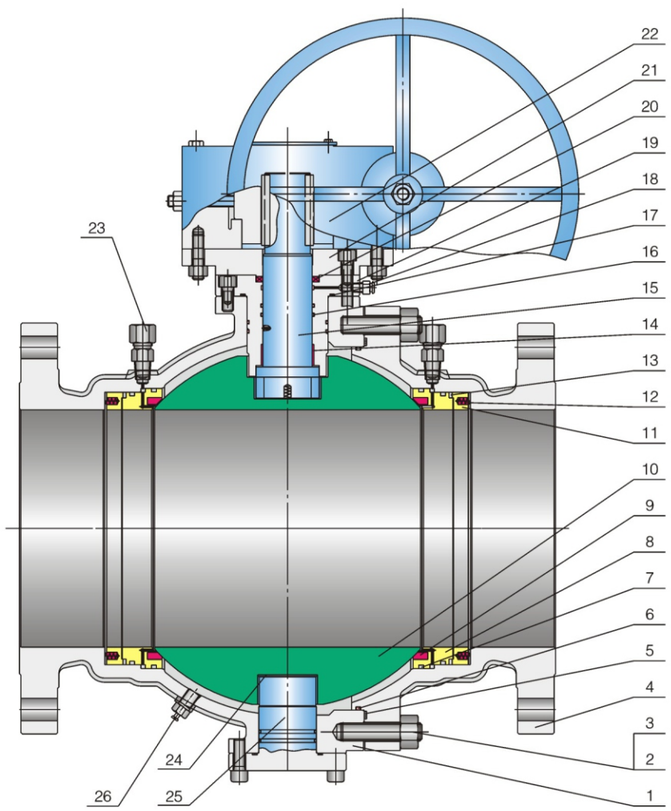

主要参数 Main Parameter Specification

设计和制造 Design and Manufacture：API 6D、ASME B16.34(BS5351)、API 608、MSS-SP-72

结构长度尺寸 End to End Dimension：API 6D、ASME B16.10

法兰连接尺寸 Flange Connection Dimension： ASME B16.5, NPS≥26" Per as ASME B16.47

对焊端尺寸 BW Connection Dimension：ASME B16.25

检查和试验 Test and Inspection：API 6D、API 598

防火设计 Fire-safe Design：API 607/6Fa

防静电设计和防爆阀杆 Anti-static Design & Anti Blow-out Stem

二片式固定铸钢球阀
2PC Trunnion Cast Ball Valve

主要材料 Main Material

序号 No.	名称 Part Name	材料 Material
1	左阀体 Left Body	A216-WCB、WCC，A352-LCB，A351-CF8、CF8M、CF3、CF3M、CN7M、CF8C、CD4MCu、CN-3MN
2	螺母 Nut	A194-2H、2HM、8、8M
3	螺柱 Bolt	A193-B7、B7M、B8、B8M
4	右阀体 Right Body	A216-WCB、WCC，A352-LCB，A351-CF8、CF8M、CF3、CF3M、CN7M、CF8C、CD4MCu、CN-3MN
5	垫片 Gasket	SS304、SS316+Flexible Graphite Spiral Wound
6	O型圈 O-Ring	NBR、VITON
7	O型圈 O-Ring	VITON
8	阀座圈 Seat Ring	A105+ENP，A182-F6、F304、F304L、F316、F316L、F321、F51、F53，ALLOY-20
9	阀座 Seat	PTFE、RPTFE、NYLON、PEEK、PPL、POM、KARBATE、MOLON、DEVLON
10	球 Ball	A105+ENP，A182-F6、F304、F304L、F316、F316L、F321、F51、F53，ALLOY-20
11	压环 Compression ring	A105、F304、F316、F6、F321、F51、F53
12	弹簧 Spring	SS304，Inconel、1566+ENP
13	密封圈 Sealing Ring	Flexble Graphite
14	复合轴承 Bearing	1045+RPTFE、SS304+RPTFE、SS316+RPTFE
15	阀杆 Stem	1045+ENP，A182-F6、F304、F304L、F316、F316L、F321、F51、F53，ALLOY-20、4140+ENP、17-4PH
16	O型圈 O-Ring	VITON
17	密封圈 Sealing Ring	SS304、SS316+Flexible Graphite Spiral Wound
18	注油阀 Oil Cup	1025、SS304
19	填料箱 Stuffing Box	A105+ENP，A182-F6、F304、F304L、F316、F316L、F321、F51、F53，ALLOY-20
20	填料 Packing	Flexible Graphite
21	连接盘 Connecting Plate	1025、A216-WCB、A351 CF8
22	齿轮 Gear	
23	注脂阀 Grease fitting	1025、SS304、SS316、F51、F53
24	垫圈 Adujsting Ring	PTFE、1045+RTPFE、Stainless Steel+RTPFE
25	固定轴 Trunnion	1045+ENP，A182-F6、F304、F304L、F316、F316L、F321、F51、F53，ALLOY-20、4140+ENP、17-4PH
26	丝堵和放泄阀 Drain Valve and Plug	1025，SS304、SS316、F51、F53、ALLOY-20

二片式固定铸钢球阀
2PC Trunnion Cast Ball Valve

结构形式及尺寸表 Construction and Dimension

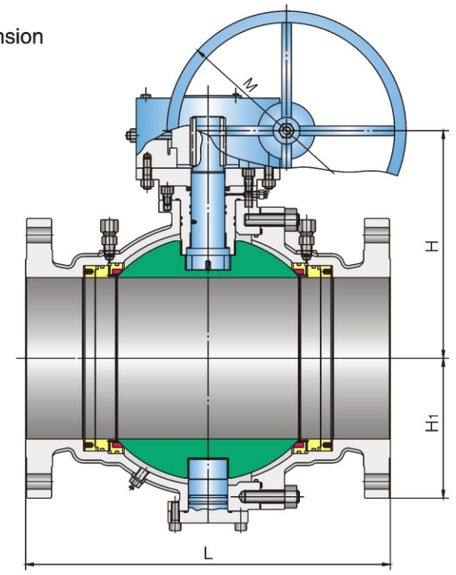

Class 150Lb

mm

Size (in)	L			H≈	H1≈	M≈	W≈
	RF	RTJ	BW				
6	394	406	457	280	193	300	74
8×6 Ⓖ	457	470	521	280	193	300	83
10×6 Ⓡ	533	546	559	280	193	300	95.2
8	457	470	521	345	217	300	111
10×8 Ⓖ	533	546	559	345	217	300	123.4
12×8 Ⓡ	610	622	635	345	217	300	142
10	533	546	559	395	270	300	217
12×10 Ⓖ	610	622	635	395	270	300	235
14×10 Ⓡ	686	699	762	395	270	300	253
16×10 Ⓡ	762	775	838	395	270	300	277
12	610	622	635	527	323	300	385
14×12 Ⓖ	686	699	762	527	323	300	402
16×12 Ⓖ	762	775	838	527	323	300	426
18×12 Ⓡ	864	876	914	527	323	300	450
14	686	699	762	570	355	400	457
16×14 Ⓖ	762	775	838	570	355	400	481
18×14 Ⓖ	864	876	914	570	355	400	505
20×14 Ⓡ	914	927	991	570	355	400	536
16	762	775	838	498	398	450	723
18×16 Ⓖ	864	876	914	498	398	450	765
20×16 Ⓡ	914	927	991	498	398	450	832

Class 300Lb

mm

Size (in)	L			H≈	H1≈	M≈	W≈
	RF	RTJ	BW				
6	403	419	403	285	201	300	90
8×6 Ⓖ	502	518	502	285	201	300	107
10×6 Ⓡ	568	584	568	285	201	300	127
8	502	518	502	345	232	400	201
10×8 Ⓖ	568	584	568	345	232	400	222
12×8 Ⓡ	648	664	648	345	232	400	252
10	568	584	568	451	283	400	350
12×10 Ⓖ	648	664	648	451	283	400	381
14×10 Ⓡ	762	778	762	451	283	400	420
16×10 Ⓡ	838	854	838	451	283	400	461
12	648	664	648	570	335	400	510
14×12 Ⓖ	762	778	762	570	335	400	547
16×12 Ⓖ	838	854	838	570	335	400	592
18×12 Ⓡ	914	930	914	570	335	400	638
14	762	778	762	600	360	450	720
16×14 Ⓖ	838	854	838	600	360	450	760
18×14 Ⓖ	914	930	914	600	360	450	808
20×14 Ⓡ	991	1010	991	600	360	450	884
16	838	854	838	638	398	500	1167
18×16 Ⓖ	914	930	914	638	398	500	1257
20×16 Ⓡ	991	1010	991	638	398	500	1365

Ⓖ规则孔 Regular bore；Ⓡ缩孔 Reduce bore

■W 指RF法兰面球阀重量 The W in the table means weight of flanged end ball valve.

二片式固定铸钢球阀
2PC Trunnion Cast Ball Valve

结构形式及尺寸表 Construction and Dimension

Class 600Lb

mm

Size (in)	L			H≈	H1≈	M≈	W≈
	RF	RTJ	BW				
6	559	562	559	305	198	300	174
8×6 Ⓖ	660	664	660	305	198	300	198
10×6 Ⓡ	787	791	787	305	198	300	244
8	660	664	660	365	252	3400	339
10×8 Ⓖ	787	791	787	365	252	3400	386
12×8 Ⓡ	838	841	838	365	252	3400	420
10	787	791	787	484	299	450	515
12×10 Ⓖ	838	841	838	484	299	450	545
14×10 Ⓡ	889	892	889	484	299	450	576
16×10 Ⓡ	991	994	991	484	299	450	648
12	838	841	838	580	343	500	960
14×12 Ⓖ	889	892	889	580	343	500	992
16×12 Ⓖ	991	994	991	580	343	500	1072
18×12 Ⓡ	1092	1095	1092	580	343	500	1142
14	889	892	889	608	377	500	1250
16×14 Ⓖ	991	994	991	608	377	500	1328
18×14 Ⓖ	1092	1095	1092	608	377	500	1405
20×14 Ⓡ	1194	1200	1194	608	377	500	1513
16	991	994	991	663	416	500	1415
18×16 Ⓖ	1092	1095	1092	663	416	500	1615
20×16 Ⓡ	1194	1200	1194	663	416	500	1692

Class 900Lb

mm

Size (in)	L			H≈	H1≈	M≈	W≈
	RF	RTJ	BW				
6	610	613	610	360	250	400	220
8×6 Ⓖ	737	740	737	360	250	400	263
10×6 Ⓡ	838	841	838	360	250	400	316
8	737	740	737	394	280	450	500
10×8 Ⓖ	838	841	838	394	280	450	551
12×8 Ⓡ	965	968	965	394	280	450	620
10	838	841	838	502	325	500	942
12×10 Ⓖ	965	968	965	502	325	500	1010
14×10 Ⓡ	1029	1038	1029	502	325	500	1054
16×10 Ⓡ	1130	1140	1130	502	325	500	1143
12	965	968	965	592	380	500	1200
14×12 Ⓖ	1029	1038	1029	592	380	500	1310
16×12 Ⓖ	1130	1140	1130	592	380	500	1420
18×12 Ⓡ	1219	1232	1219	592	380	500	1550
14	1029	1038	1029	675	395	550	1655
16×14 Ⓖ	1130	1140	1130	675	395	550	1855
18×14 Ⓖ	1219	1232	1219	675	395	550	–
20×14 Ⓡ	1321	1334	1321	675	395	550	–
16	1130	1140	1130	762	426	550	1903
18×16 Ⓖ	1219	1232	1219	762	426	550	2030
20×16 Ⓡ	1321	1334	1321	762	426	550	2374

Class 1500Lb

mm

Size (in)	L			H≈	H1≈	M≈	W≈
	RF	RTJ	BW				
6	705	711	705	365	211	400	380
8×6 Ⓖ	832	841	832	365	211	400	485
10×6 Ⓡ	991	1000	991	365	211	400	635
8	832	841	832	475	274	450	750
10×8 Ⓖ	991	1000	991	475	274	450	956
12×8 Ⓡ	1130	1146	1130	475	274	450	1056
10	991	1000	991	578	310	500	1165
12×10 Ⓖ	1130	1146	1130	578	310	500	1267
14×10 Ⓡ	1257	1276	1257	578	310	500	1465
16×10 Ⓡ	1384	1407	1384	578	310	500	1592
12	1130	1146	1130	696	485	500	1625
14×12 Ⓖ	1257	1276	1257	696	485	500	1825
16×12 Ⓖ	1384	1407	1384	696	485	500	1900
14	1257	1276	1257	761	510	550	1980
16×14 Ⓖ	1384	1407	1384	761	510	550	2280

Class 2500Lb

mm

Size (in)	L			H≈	H1≈	M≈	W≈
	RF	RTJ	BW				
6	914	927	914	385	250	450	745
8×6 Ⓖ	1022	1038	1022	385	250	450	935
10×6 Ⓡ	1270	1292	1270	385	250	450	1080
8	1022	1038	1022	502	340	500	1202
10×8 Ⓖ	1270	1292	1270	502	340	500	1450
12×8 Ⓡ	1422	1445	1422	502	340	500	1869
10	1270	1292	1270	600	411	500	2080
12×10 Ⓖ	1422	1445	1422	600	411	500	2287
12	1422	1445	1422	715	498	550	3080

Ⓖ规则孔 Regular bore；Ⓡ缩孔 Reduce bore

■W 指RF法兰面球阀重量 The W in the table means weight of flanged end ball valve.

三片式固定铸钢球阀
3PC Trunnion Cast Ball Valve

主要结构图形 Major Features

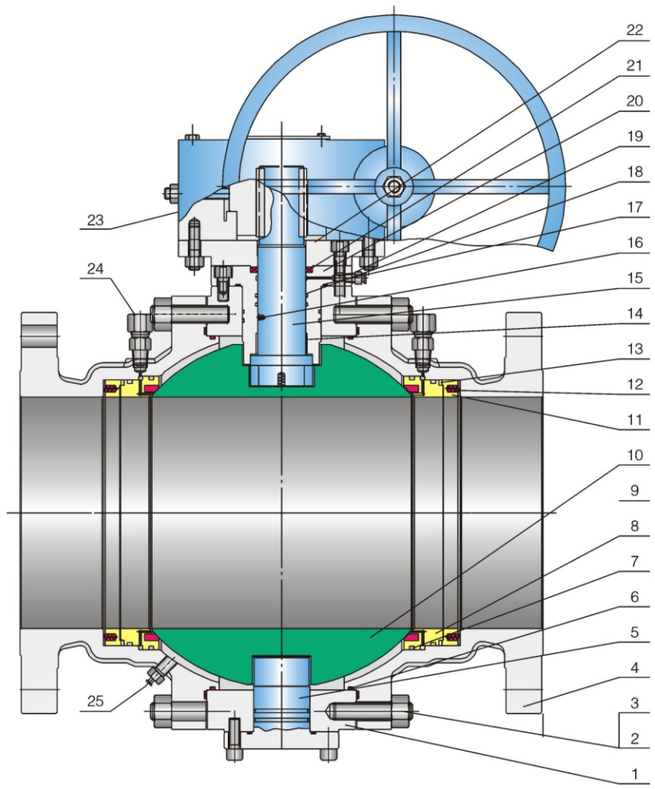

主要参数 Main Parameter Specification

设计和制造 Design and Manufacture：API 6D、ASME B16.34(BS5351)、API 608、MSS-SP-72
结构长度尺寸 End to End Dimension：API 6D、ASME B16.10
法兰连接尺寸 Flange Connection Dimension：ASME B16.5, NPS≥26" Per as ASME B16.47
对焊端尺寸 BW Connection Dimension：ASME B16.25
检查和试验 Test and Inspection：API 6D、API 598
防火设计 Fire-safe Design：API 607/6Fa
防静电设计和防爆阀杆 Anti-static Design & Anti Blow-out Stem

三片式固定铸钢球阀
3PC Trunnion Cast Ball Valve

主要材料 Main Material

序号 No.	名称 Part Name	材料 Material
1	阀体 Body	A216-WCB、WCC，A352-LCB，A351-CF8、CF8M、CF3、CF3M、CN7M、CF8C、CD4MCu、CN-3MN
2	螺母 Nut	A194-2H、2HM、8、8M
3	螺柱 Bolt	A193-B7、B7M、B8、B8M
4	连接体 Adapter	A216-WCB、WCC，A352-LCB，A351-CF8、CF8M、CF3、CF3M、CN7M、CF8C、CD4MCu、CN-3MN
5	固定轴 Trunnion	1045+ENP，A182-F6、F304、F304L、F316、F316L、F321、F51、F53，ALLOY-20、4140+ENP、17-4PH
6	O型圈 O-Ring	NBR、VITON
7	O型圈 O-Ring	NBR、VITON
8	阀座圈 Seat Ring	A105+ENP，A182-F6、F304、F304L、F316、F316L、F321、F51、F53，ALLOY-20
9	阀座 Seat	PTFE、RPTFE、NYLON、PEEK、PPL、POM、KARBATE、MOLON、DEVLON
10	球 Ball	A105+ENP，A182-F6、F304、F304L、F316、F316L、F321、F51、F53，ALLOY-20
11	压环 Compression ring	A1025，SS304、SS304L、SS316、SS316L、SS321、ALLOY-20、F51、F53
12	弹簧 Spring	SS304，Inconel、1566+ENP
13	密封圈 Sealing Ring	Flexble Graphite
14	复合轴承 Bearing	1045+RPTFE、SS304+RPTFE、SS316+RPTFE
15	阀杆 Stem	1045+ENP，A182-F6、F304、F304L、F316、F316L、F321、F51、F53，ALLOY-20、4140+ENP、17-4PH
16	弹簧 Spring	SS304，Inconel、1566+ENP
17	密封圈 Sealing Ring	SS304、SS316+Flexble Graphite Spiral Wound
18	O型圈 O-Ring	NBR、VITON
19	注密封脂阀 Grease Fitting	1025、SS304、SS304L、SS316、SS316L、SS321、ALLOY-20、F51、F53
20	填料箱 Stuffing Box	A105+ENP，A182-F6、F304、F304L、F316、F316L、F321、F51、F53，ALLOY-20
21	填料 Packing	Flexible Graphite
22	连接盘 Connecting Plate	1025、A216-WCB、A351 CF8
23	齿轮 Gear	
24	注密封脂阀 Grease Fitting	1025、SS304、SS304L、SS316、SS316L、SS321、ALLOY-20、F51、F53
25	丝堵和放泄阀 Drain Valve and Plug	1025，SS304、SS316、F51、F53、ALLOY-20

三片式固定铸钢球阀
3PC Trunnion Cast Ball Valv

结构形式及尺寸表 Construction and Dimension

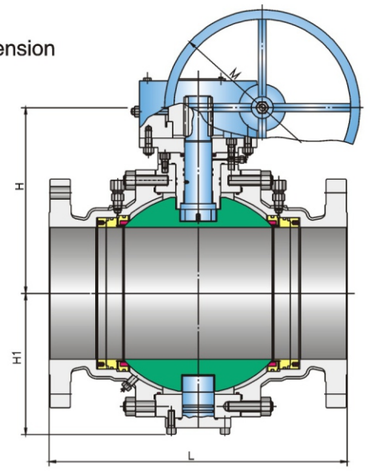

Class 150Lb

mm

Size (in)	L			H≈	H1≈	M≈	W≈(kg)	
	RF	RTJ	BW				I	II
16	762	775	838	498	398	450	739	723
18×16 ◎	864	876	914	498	398	450	812	773
20×16 ◎	914	927	991	498	398	450	906	863
18	864	876	914	640	437	500	930	879
20×18 ◎	914	927	991	640	437	500	1029	980
20	914	1080	991	700	467	550	1617	1540
24×20 ◎	1067	–	1143	700	467	550	1900	1810
22	991※	1080	1092※	735	499	550	2518	2398
24×22 ◎	1067	1080	1143	735	499	550	2591	2468
24	1067	–	1143	820	551	550	2787	2654
30×24 ◎	1295	–	1397	820	551	550	3049	2904
26	1143	–	1245	892	624	550	3276	3120
28×26 ◎	1245	–	1346	892	624	550	3557	3388
28	1245	–	1346	901	632	550	3183	3032
30×28 ◎	1295	–	1397	901	632	550	3518	3350
30	1295	–	1397	962	715	762	3675	3350
32×30 ◎	1372	–	1524	962	715	762	–	–
36×30 ◎	1524	–	1727	962	715	762	3885	3700
32	1372	–	1524	1045	755	812	4725	4500
34	1473	–	1626	1095	785	812	6073	5784
36	1524	–	1727	1117	836	914	7237	6892
40	1753※	–	1753※	1285	900	914	9347	8902
42	1855※	–	2015※	1330	935	914	10355	9862
48	2083※	–	2225※	1434	1050	914	16210	15438
56	2250※	–	2489※	1476	1306	1016	25822	24592

Class 300Lb

mm

Size (in)	L			H≈	H1≈	M≈	W≈(kg)	
	RF	RTJ	BW				I	II
16	838	854	838	538	398	500	1330	1267
18×16 ◎	914	930	914	538	398	500	1414	1347
20×16 ◎	991	1010	991	538	398	500	1538	1465
18	914	930	914	625	437	500	1602	1526
20×18 ◎	991	1010	991	625	437	500	1739	1656
20	991	1010	991	712	477	500	1966	1872
24×20 ◎	1143	1165	1143	712	477	500	2365	2252
22	1092	1114	1092※	799	495	550	2517	2397
24×22 ◎	1143	1165	1143	799	495	550	3215	2507
24	1143	1165	1143	826	585	550	3158	3008
30×24 ◎	1397	1422	1397	826	585	550	3945	3758
26	1245	1270	1245	862	630	550	3620	3416
28×26 ◎	1346	1372	1346	862	630	550	3776	3596
28	1346	1372	1346	893	683	550	4061	3868
30×28 ◎	1397	1422	1397	893	683	550	4261	4058
30	1397	1422	1397	968	715	762	5223	4974
32×30 ◎	1524	1553	1524	968	715	762	–	–
36×30 ◎	1727	1756	1727	968	715	762	6281	5982
32	1524	1553	1524	1008	785	812	5958	5674
34	1626	1654	1626	1073	836	914	6913	6584
36	1727	1756	1727	1100	875	914	7944	7566
40	1850※	–	1753※	1245	923	914	10117	9635
42	1900※	–	2015※	1345	958	914	11425	10881
48	2170※	–	2225※	1490	1108	914	18467	17558
56	2300※	–	2489※	–	–	–	–	–

◎规则孔 Regular bore；Ⓡ缩孔 Reduce bore ※L由厂方与用户协商确定 L will be confirmed by this consumer and factory.
■W 指RF法兰面球阀重量 The W in the table means weight of therefore end ball valve.

三片式固定铸钢球阀
3PC Trunnion Cast Ball Valve

结构形式及尺寸表 Construction and Dimension

Class 600Lb

mm

Size (in)	L			H≈	H1≈	M≈	W≈(kg)	
	RF	RTJ	BW				II	I
16	991	994	991	643	416	500	1475	1549
18×16 ◎	1092	1095	1092	643	416	500	1615	1695
20×16 ◎	1194	1200	1194	643	416	500	1692	1778
18	1092	1095	1092	723	455	500	1741	1828
20×18 ◎	1194	1200	1194	723	455	500	1843	1935
20	1194	1200	1194	823	522	550	2210	2320
24×20 ◎	1397	1407	1397	823	522	550	3081	3235
22	1295	1305	1295	845	592	812	3714	3899
24×22 ◎	1397	1407	1397	845	592	812	3864	4057
24	1397	1407	1397	866	615	812	3490	3665
30×24 ◎	1651	1664	1651	866	615	812	4496	4270
26	1448	1461	1448	924	630	812	4525	4751
28×26 ◎	1549	1562	1549	924	630	812	–	–
28	1549	1562	1549	956	700	812	5148	5405
30×28 ◎	1651	1664	1651	956	700	812	–	–
30	1651	1664	1651	1038	726	914	5768	6056
32×30 ◎	1778	1794	1778	1038	726	914	–	–
36×30 ◎	2083	2099	2083	1038	726	914	7062	7415
32	1778	1794	1778	1218	788	914	6908	7253
34	1930	1946	1930	1230	815	914	7408	7778
36	2083	2099	2083	1269	875	914	8745	9182
40	2080※	–	2170※	1342	945	914	11985	12584
42	2175※	–	–	1520	989	1016	14100	14805
48	2435※	–	–	1655	1120	1016	21618	22699
56	2710※	–	–	–	–	–	–	–

Class 900Lb

mm

Size (in)	L			H≈	H1≈	M≈	W≈(kg)	
	RF	RTJ	BW				II	I
16	1130	1140	1130	727	406	550	1903	1998
18×16 ◎	1219	1232	1219	727	406	550	2050	2155
20×16 ◎	1321	1334	1321	727	406	550	2374	2495
18	1219	1232	1219	785	418	550	2300	2415
20×18 ◎	1321	1334	1321	785	418	550	2600	2730
20	1321	1334	1321	839	561	550	2985	3135
24×20 ◎	1549	1568	1549	839	561	550	3708	3895
24	1549	1568	1549	853	634	812	5040	5295
30×24 ◎	1880※	1902※	1880※	853	634	812	6850	7200
26	1651※	1674※	1651※	909	725	914	6060	6365
28×26 ◎	1753※	1775※	1753※	909	725	914	–	–
28	1753※	1775※	1753※	980	765	914	7270	7635
30×28 ◎	1880※	1902※	1880※	980	765	914	–	–
30	1880※	1902※	1880※	1095	810	914	8425	8846
32×30 ◎	2032※	2054※	2032※	1095	810	914	–	–
36×30 ◎	2286※	2315※	2286※	1095	810	914	10265	10778
32	2032※	2054※	2032※	1270	840	914	9589	10068
34	2159※	2188※	2159※	1310	860	914	13545	14250
36	2286※	2315※	2286※	1445	893	914	14640	15372

Class 1500Lb

mm

Size (in)	L			H≈	H1≈	M≈	W≈(kg)	
	RF	RTJ	BW				II	I
16	1384	1407	1384	650	500	550	3540	3718
18×16 ◎	1537※	1559※	1537※	650	500	550	4496	4720
20×16 ◎	1664※	1686※	1664※	650	500	550	4781	5020
18	1537※	1559※	1537※	783	585	812	4824	5065
20×18 ◎	1664※	1686※	1664※	783	585	812	6088	6392
20	1664※	1686※	1664※	880	635	914	7250	7612
24×20 ◎	2043※	2071※	2043※	880	635	914	8321	8737
24	2043※	2071※	2043※	1285	720	914	10845	11387

Class 2500Lb

mm

Size (in)	L			H≈	H1≈	M≈	W≈ (kg)
	RF	RTJ	BW				
6	914	927	914	385	250	450	745
8×6 ◎	1022	1038	1022	385	250	450	935
10×6 Ⓡ	1270	1292	1270	385	250	450	1080
8	1022	1038	1022	502	340	500	1202
10×8 ◎	1270	1292	1270	502	340	500	1450
12×8 Ⓡ	1422	1445	1422	502	340	500	1869
10	1270	1292	1270	600	411	500	2080
12×10 ◎	1422	1445	1422	600	411	500	2287
12	1422	1445	1422	715	498	550	3080

◎规则孔 Regular bore；Ⓡ缩孔 Reduce bore ※L由厂方与用户协商确定 L will be confirmed by this consumer and factory.
■W 指RF法兰面球阀重量 The W in the table means weight of therefore end ball valve.

三片式固定锻钢球阀
3PC Trunnion Forged Ball Valve

主要结构图形 Major Features

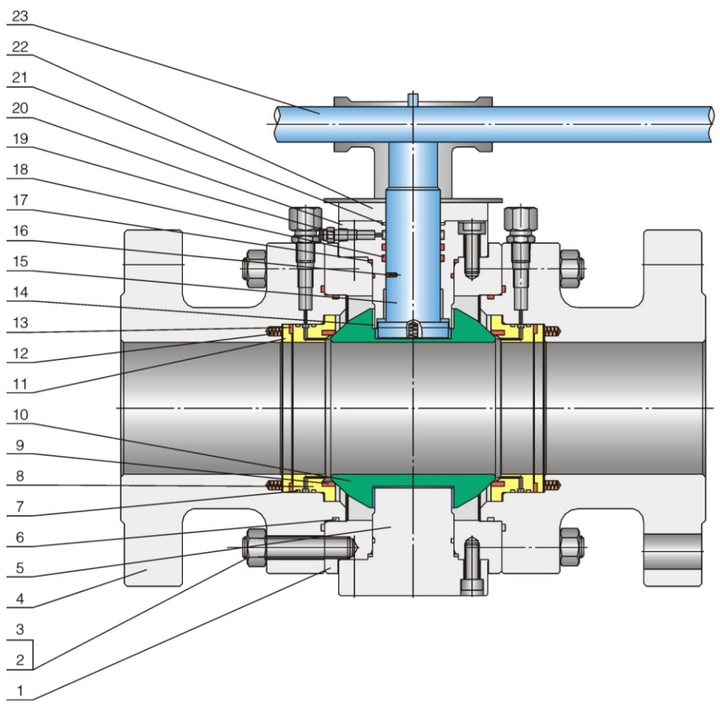

主要参数 Main Parameter Specification

设计和制造 Design and Manufacture：API 6D、ASME B16.34(BS5351)、API 608、MSS-SP-72
结构长度尺寸 End to End Dimension：API 6D、ASME B16.10
法兰连接尺寸 Flange Connection Dimension： ASME B16.5
对焊端尺寸 BW Connection Dimension：ASME B16.25
检查和试验 Test and Inspection：API 6D、API 598
防火设计 Fire-safe Design：API 607/6Fa
防静电设计和防爆阀杆 Anti-static Design & Anti Blow-out Stem

三片式固定锻钢球阀
3PC Trunnion Forged Ball Valve

主要材料 Main Material

序号 No.	名称 Part Name	材料 Material
1	阀体 Body	A105，A350-LF2，A182-F304、F304L、F316、F316L、F51、F53
2	螺柱 Stud	ASTM A193 B7、B7M、B8
3	螺母 Nut	ASTM A194 2H、2HM、8
4	连接体 Adapter	A105，A350-LF2，A182-F304、F316、F304L、F316L、F51、F53
5	固定轴 Trunnion	1045+ENP，ASTM A182 F6、F304、F316、F51、F53
6	O型圈 O-ring	Viton、NBR
7	O型圈 O-ring	Viton、NBR
8	阀座圈 Seat ring	A105+ENP，A351 LF2、F6、F304、F316、F51、F53
9	阀座 Seat	PTFE、RPTFE、PPL、PEEK、NYLON
10	球体 Ball	A105+ENP，A351 LF2、F6、F304、F316、F51、F53
11	压环 Ring	A105，A351 LF2、F6、F304、F316、F51、F53
12	弹簧 Spring	SS304、17-4PH、Incone
13	密封圈 Sealing Ring	SS304+Graphite
14	复合轴承 Bearing	1045+RPTFE、SS304+RPTFE、SS316+RPTFE
15	阀杆 Stem	1045+ENP，ASTM A182 F6，F304、F316、F51、F53
16	弹簧 Spring	SS304、17-4PH、Incone
17	垫片 Gasket	Flexible Graphite、PTFE
18	O型圈 O-ring	Viton、NBR
19	注油阀 Oil Cup	1025、SS304
20	填料箱 Stuffing Box	A105，A350-LF2，A182-F304、F316、F304L、F316L、F51、F53
21	填料 Packing	Flexible Graphite、PTFE
22	压板 Gland	ASTM A105、ASTM A216 WCB、ASTM A351 CF8
23	手柄 Wrench	ASTM A216 WCB

三片式固定锻钢球阀
3PC Trunnion Forged Ball Valve

结构形式及尺寸表 Construction and Dimension

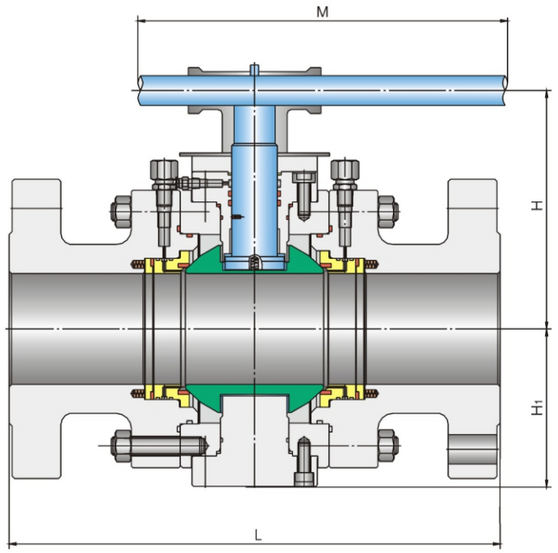

Class 150Lb

mm

Size (in)	L			H≈	H1≈	M≈	W≈ (kg)
	RF	RTJ	BW				
2	178	191	216	168	83	250	26
3×2 ®	203	216	283	168	83	250	30
2½	191	203	241	180	102	300	42
3×2½ Ⓖ	203	216	283	180	102	300	46
4×2½ ®	229	241	305	180	102	300	52
3	203	216	283	202	117	350	50
4×3 Ⓖ	229	241	305	202	117	350	60
6×3 Ⓖ	394	406	457	202	117	350	80
4	229	241	305	228	141	450	88
6×4 ®	394	406	457	228	141	450	100
8×4 Ⓖ	457	470	521	228	141	450	128

Class 300Lb

mm

Size (in)	L			H≈	H1≈	M≈	W≈ (kg)
	RF	RTJ	BW				
2	216	232	216	168	95	250	28
3×2 ®	283	298	283	168	95	250	35
2½	241	257	241	202	107	300	52
3×2½ Ⓖ	283	298	283	202	107	300	–
4×2½ ®	305	321	305	202	107	300	–
3	283	298	283	222	122	350	54.5
4×3 Ⓖ	305	321	305	222	122	350	71
6×3 Ⓖ	403	419	403	222	122	350	–
4	305	321	305	238	148	450	98
6×4 ®	403	419	403	238	148	450	119
8×4 Ⓖ	502	518	521	238	148	450	–

Ⓖ规则孔 Regular bore；® 缩孔 Reduce bore；※齿轮箱操作

■W 指RF法兰面球阀重量 The W in the table means weight of therefore end ball valve.

三片式固定锻钢球阀
3PC Trunnion Forged Ball Valve

结构形式及尺寸表 Construction and Dimension

Class 600Lb

mm

Size (in)	L			H≈	H1≈	M≈	W≈ (kg)
	RF	RTJ	BW				
2	292	295	292	195	100	500	33
3×2 ®	356	359	356	195	100	500	42
2½	330	333	330	210	115	600	39
3×2½ Ⓖ	356	359	356	210	115	600	45
4×2½ ®	432	435	432	210	115	600	69
3	356	359	356	247	126	700	68
4×3 Ⓖ	432	435	432	247	126	700	85
6×3 Ⓖ	559	562	559	247	126	700	128
4	432	435	432	275	154	900	118
6×4 ®	559	562	559	275	154	900	146
8×4 Ⓖ	660	664	660	275	154	900	178

Class 900Lb

mm

Size (in)	L			H≈	H1≈	M≈	W≈ (kg)
	RF	RTJ	BW				
2	368	371	368	217	118.5	500	47
3×2 ®	381	384	381	217	118.5	500	52
2½	419	422	419	241	133	600	61
3×2½ Ⓖ	381	384	381	241	133	600	66
4×2½ ®	457	460	457	241	133	600	80
3	381	384	381	259	141	900	82
4×3 Ⓖ	457	460	457	259	141	900	97
6×3 Ⓖ	610	613	610	259	141	900	158
4	457	460	457	297	167	1000	145
6×4 ®	610	613	610	297	167	1000	203
8×4 Ⓖ	737	740	737	297	167	1000	292

Ⓖ规则孔 Regular bore；® 缩孔 Reduce bore；※齿轮箱操作

■W 指RF法兰面球阀重量 The W in the table means weight of therefore end ball valve.

Class 1500Lb

mm

Size (in)	L			H≈	H1≈	M≈	W≈ (kg)
	RF	RTJ	BW				
2	368	381	368	237	122	800	50
3×2 ®	470	473	470	237	122	800	71
2½	419	422	419	261	148	900	75
3×2½ Ⓖ	470	473	470	261	148	900	90
4×2½ ®	546	549	546	261	148	900	109
3	470	473	470	269	163	1000	117
4×3 Ⓖ	546	549	546	269	163	1000	124
6×3 Ⓖ	705	711	705	269	163	1000	221
4	546	549	546	297	173	1000	185
6×4 ®	705	711	705	297	173	1000	296
8×4 Ⓖ	832	841	832	297	173	1000	360

Class 2500Lb

mm

Size (in)	L			H≈	H1≈	M≈	W≈ (kg)
	RF	RTJ	BW				
2	451	454	451	240	129	1000	108
3×2 ®	578	584	578	240	129	1000	185
2½	508	514	508	270	135	1000	135
3×2½ Ⓖ	578	584	578	270	135	1000	198
4×2½ ®	673	683	673	270	135	1000	217
3	578	584	578	300	159	1000	215
4×3 Ⓖ	673	683	673	300	159	1000	275
6×3 Ⓖ	914	927	914	300	159	1000	420
4	673	683	673	350	204	–	389
6×4 ®	914	927	914	350	204	–	526
8×4 Ⓖ	1022	1038	1022	350	204	–	654

Ⓖ规则孔 Regular bore；® 缩孔 Reduce bore；※齿轮箱操作

■W 指RF法兰面球阀重量 The W in the table means weight of therefore end ball valve.

三片式固定锻钢球阀
3PC Trunnion Forged Ball Valve

主要结构图形 Major Features

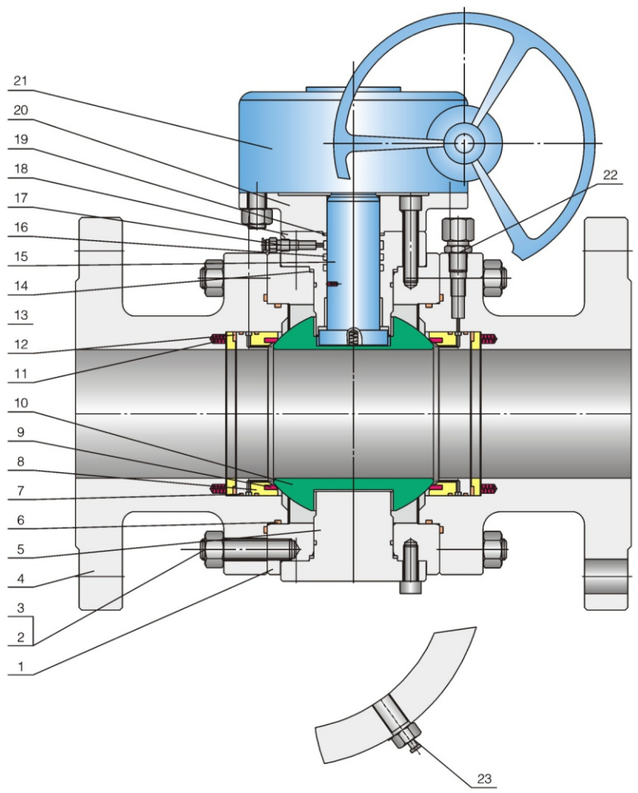

主要参数 Main Parameter Specification

设计和制造 Design and Manufacture：API 6D、ASME B16.34(BS5351)、API 608、MSS-SP-72
结构长度尺寸 End to End Dimension：API 6D、ASME B16.10
法兰连接尺寸 Flange Connection Dimension： ASME B16.5, NPS≥26" Per as ASME B16.47
对焊端尺寸 BW Connection Dimension：ASME B16.25
检查和试验 Test and Inspection：API 6D、API 598
防火设计 Fire-safe Design：API 607/6Fa
防静电设计和防爆阀杆 Anti-static Design & Anti Blow-out Stem

三片式固定锻钢球阀
3PC Trunnion Forged Ball Valve

主要材料 Main Material

序号 No.	名称 Part Name	材料 Material
1	阀体 Body	A105，A350-LF2，A182-F304、F304L、F316、F316L、F321、F51、F53
2	螺母 Nut	A194-2H、2HM、8、8M
3	螺柱 Bolt	A193-B7、B7M、B8、B8M
4	连接体 Adapter	A105，A350-LF2，A182-F304、F304L、F316、F316L、F321、F51、F53
5	固定轴 Trunnion	1045+ENP，A182-F6、F304、F304L、F316、F316L、F321、F51、F53，4140+ENP、17-4PH
6	O型圈 O-Ring	NBR、VITON
7	O型圈 O-Ring	VITON
8	阀座圈 Seat Ring	A105+ENP，A182-F6、F304、F304L、F316、F316L、F321、F51、F53
9	阀座 Seat	PTFE、RPTFE、NYLON、PEEK、PPL、POM、KARBATE、MOLON、DEVLON
10	球 Ball	A105+ENP，A350-LF2+ENP，A182-F6、F304、F304L、F316、F316L、F321、F51、F53
11	弹簧 Spring	SS304，Inconel、1566+ENP
12	密封圈 Sealing Ring	Flexble Graphite
13	复合轴承 Bearing	1045+RPTFE、SS304+RPTFE、SS316+RPTFE
14	密封圈 Sealing Ring	SS304、SS316+Flexible Graphite Spiral Wound
15	阀杆 Stem	1045+ENP，A182-F6、F304、F304L、F316、F316L、F321、F51、F53，4140+ENP、17-4PH
16	O型圈 O-Ring	NBR、VITON
17	注油阀 Oil Cup	1025、SS304
18	填料箱 Stuffing Box	A105+ENP，A182-F6、F304、F304L、F316、F316L、F321、F51、F53
19	填料 Packing	Flexible Graphite
20	连接盘 Connecting Plate	1025、A216-WCB、A351 CF8
21	齿轮 Gear	
22	注脂阀 Grease fitting	1025、SS304、SS316、F51、F53
23	丝堵和放泄阀 Drain Valve and Plug	1025，SS304、SS316、F51、F53、ALLOY-20

三片式固定锻钢球阀
3PC Trunnion Forged Ball Valve

结构形式及尺寸表 Construction and Dimension

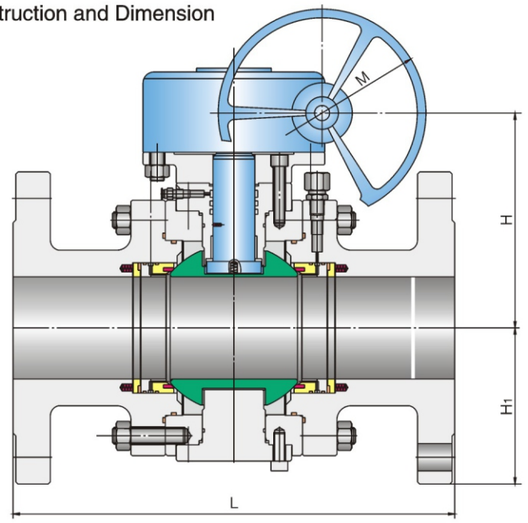

Class 150Lb

mm

Size (in)	L			H≈	H1≈	M≈	W≈(kg)	
	RF	RTJ	BW				I	II
6	394	406	457	280	178	300	182	172
8×6 ◎	457	470	521	280	178	300	210	200
10×6 ®	533	546	559	280	178	300	–	–
8	457	470	521	305	225	300	320	302
10×8 ◎	533	546	559	305	225	300	355	338
12×8 ®	610	622	635	305	225	300	–	–
10	533	546	559	395	257	300	515	490
12×10 ◎	610	622	635	395	257	300	565	538
14×10 ®	686	699	762	395	257	300	615	586
16×10 ®	762	775	838	395	257	300	–	–
12	610	622	635	428	323	300	682	649
14×12 ◎	686	699	762	428	323	300	723	689
16×12 ◎	762	775	838	428	323	300	786	749
18×12 ®	864	876	914	428	323	300	–	–
14	686	699	762	465	355	400	856	815
16×14 ◎	762	775	838	465	355	400	903	860
18×14 ◎	864	876	914	465	355	400	–	–
20×14 ®	914	927	991	465	355	400	–	–
16	762	775	838	528	398	450	1076	1025
18×16 ◎	864	876	914	528	398	450	1165	1110
20×16 ◎	914	927	991	528	398	450	1502	1430
18	864	876	914	564	437	500	1658	1579

Class 150Lb

mm

Size (in)	L			H≈	H1≈	M≈	W≈(kg)	
	RF	RTJ	BW				I	II
20×18 ◎	914	927	991	564	437	500	1783	1698
20	914	927	991	577	453	500	2041	1944
24×20 ◎	1067	1080	1143	577	453	500	2508	2389
22	991※	–	1092※	635	499	500	2905	2767
24×22 ◎	1067	1080	1143	635	499	500	–	–
24	1067	1080	1143	817	592	500	3284	3120
30×24	1295	–	1397	817	592	500	3940	3752
26	1143	–	1245	892	624	550	3870	3686
28×26 ◎	1245	–	1346	892	624	550	–	–
28	1245	–	1346	942	702	812	4494	4280
30×28	1295	–	1397	942	702	812	–	–
30	1295	–	1397	962	715	812	4048	3855
32×30 ◎	1372	–	1524	962	715	812	–	–
36×30 ◎	1524	–	1727	962	715	812	4520	4305
32	1372	–	1524	1045	755	812	6468	6160
34	1473	–	1626	1095	785	812	7592	7230
36	1524	–	1727	1117	836	914	9253	8812
40	1753※	–	1753※	1285	900	914	12463	11870
42	1855※	–	2015※	1330	935	914	13807	13150
48	2083※	–	2225※	1434	1050	914	21614	20585
56	2250※	–	2489※	1476	1306	1016	34440	32800

◎规则孔 Regular bore；®缩孔 Reduce bore ※L由厂方与用户协商确定 L will be confirmed by this consumer and factory.

■W 指RF法兰面球阀重量 The W in the table means weight of therefore end ball valve.

三片式固定锻钢球阀
3PC Trunnion Forged Ball Valve

结构形式及尺寸表 Construction and Dimension

Class 300Lb

mm

Size (in)	L			H≈	H1≈	M≈	W≈(kg)	
	RF	RTJ	BW				I	II
6	403	419	403	285	201	300	205	195
8×6 ◎	502	518	521	285	201	300	223	212
10×6 ®	568	584	559	285	201	300	–	–
8	502	518	521	342	232	300	338	322
10×8 ◎	568	584	559	342	232	300	373	355
12×8 ®	648	664	635	342	232	300	–	–
10	568	584	559	390	283	400	584	556
12×10 ◎	648	664	635	390	283	400	634	604
14×10 ®	762	778	762	390	283	400	696	663
16×10 ®	838	854	838	390	283	400	–	–
12	648	664	635	435	335	400	730	695
14×12 ◎	762	778	762	435	335	400	767	730
16×12 ◎	838	854	838	435	335	400	–	–
18×12 ®	914	930	914	435	335	400	–	–
14	762	778	762	467	360	450	940	895
16×14 ◎	838	854	838	467	360	450	1076	1025
18×14 ◎	914	930	914	467	360	450	–	–
20×14 ®	991	1010	991	467	360	450	–	–
16	838	854	838	538	398	500	1570	1495
18×16 ◎	914	930	914	538	398	500	1743	1660
20×16 ◎	991	1010	991	538	398	500	2058	1960
18	914	930	914	625	437	500	1885	1795
20×18 ◎	991	1010	991	625	437	500	1979	1885
20	991	1010	991	712	477	500	2290	2181
24×20 ◎	1143	1165	1143	712	477	500	2785	2652
22	1092	1114	1092	799	495	550	2961	2820
24×22 ◎	1143	1165	1143	799	495	550	–	–
24	1143	1165	1143	826	585	550	3715	3538
30×24	1397	1422	1397	826	585	550	4660	4438
26	1245	1270	1245	862	630	550	4484	4270
28×26 ◎	1346	1372	1346	862	630	550	–	–
28	1346	1372	1346	893	683	550	5077	4835
30×28	1397	1422	1397	893	683	550	–	–
30	1397	1422	1397	968	715	550	6531	6220
32×30 ◎	1524	1553	1524	968	715	762	–	–
36×30 ◎	1727	1756	1727	968	773	762	7854	7480
32	1524	1553	1524	1008	805	812	7450	7095
34	1626	1654	1626	1073	875	914	8643	8231
36	1727	1756	1727	1100	923	914	10185	9700
40	1850※	–	1930※	1245	923	914	13487	12845
42	1900※	–	2015※	1345	959	914	15233	14508
48	2170※	–	2225※	1490	1108	914	23084	21985

Class 600Lb

mm

Size (in)	L			H≈	H1≈	M≈	W≈(kg)	
	RF	RTJ	BW				I	II
6	559	562	559	305	198	300	258	246
8×6 ◎	660	664	660	305	198	300	284	270
10×6 ®	787	791	787	305	198	300	–	–
8	660	664	660	365	252	400	440	418
10×8 ◎	787	791	787	365	252	400	600	572
12×8 ®	838	841	838	365	252	400	–	–
10	787	791	787	400	299	400	592	564
12×10 ◎	838	841	838	400	299	400	790	760
14×10 ®	889	892	889	400	299	400	830	790
16×10 ®	991	994	991	400	299	400	–	–
12	838	841	838	449	343	400	935	890
14×12 ◎	889	892	889	449	343	400	1145	1090
16×12 ◎	991	994	991	449	343	400	1207	1150
18×12 ®	1092	1095	1092	449	343	400	–	–
14	889	892	889	507	377	450	1192	1135
16×14 ◎	991	994	991	507	377	450	1411	1344
18×14 ◎	1092	1095	1092	507	377	450	–	–
20×14 ®	1194	1200	1194	507	377	450	–	–
16	991	994	991	543	416	550	1818	1731
18×16 ◎	1092	1095	1092	543	416	550	1991	1896
20×16 ◎	1194	1200	1194	543	416	550	2090	1990
18	1092	1095	1092	623	455	500	2152	2049
20×18 ◎	1194	1200	1194	623	455	500	2277	2169
20	1194	1200	1194	823	522	550	2730	2600
24×20 ◎	1397	1407	1397	823	522	550	3318	3160
22	1295	1305	1295	845	592	812	4019	3828
24×22 ◎	1397	1407	1397	845	592	812	–	–
24	1397	1407	1397	866	615	812	4579	4381
30×24	1651	1664	1651	866	615	812	5554	5290
26	1448	1461	1448	924	630	812	5591	5325
28×26 ◎	1549	1562	1549	924	630	812	–	–
28	1549	1562	1549	956	700	812	6757	6435
30×28	1651	1664	1651	956	700	812	–	–
30	1651	1664	1651	1038	726	914	7570	7210
32×30 ◎	1778	1794	1778	1038	726	914	–	–
36×30 ◎	2083	2099	2083	1038	726	914	9266	8825
32	1778	1794	1778	1218	788	914	9067	8635
34	1930	1946	1930	1230	815	914	9723	9260
36	2083	2099	2083	1269	875	914	12243	11600
40	2080※	–	2170※	1342	945	914	16779	15980
42	2175※	–	–	1520	989	1016	19740	18800
48	2435※	–	–	1655	1120	1016	30266	28825

◎规则孔 Regular bore；®缩孔 Reduce bore ※L由厂方与用户协商确定 L will be confirmed by this consumer and factory.

■W 指RF法兰面球阀重量 The W in the table means weight of therefore end ball valve.